ՃՈՃԱՆԱԿ (գծային) Մ1:25

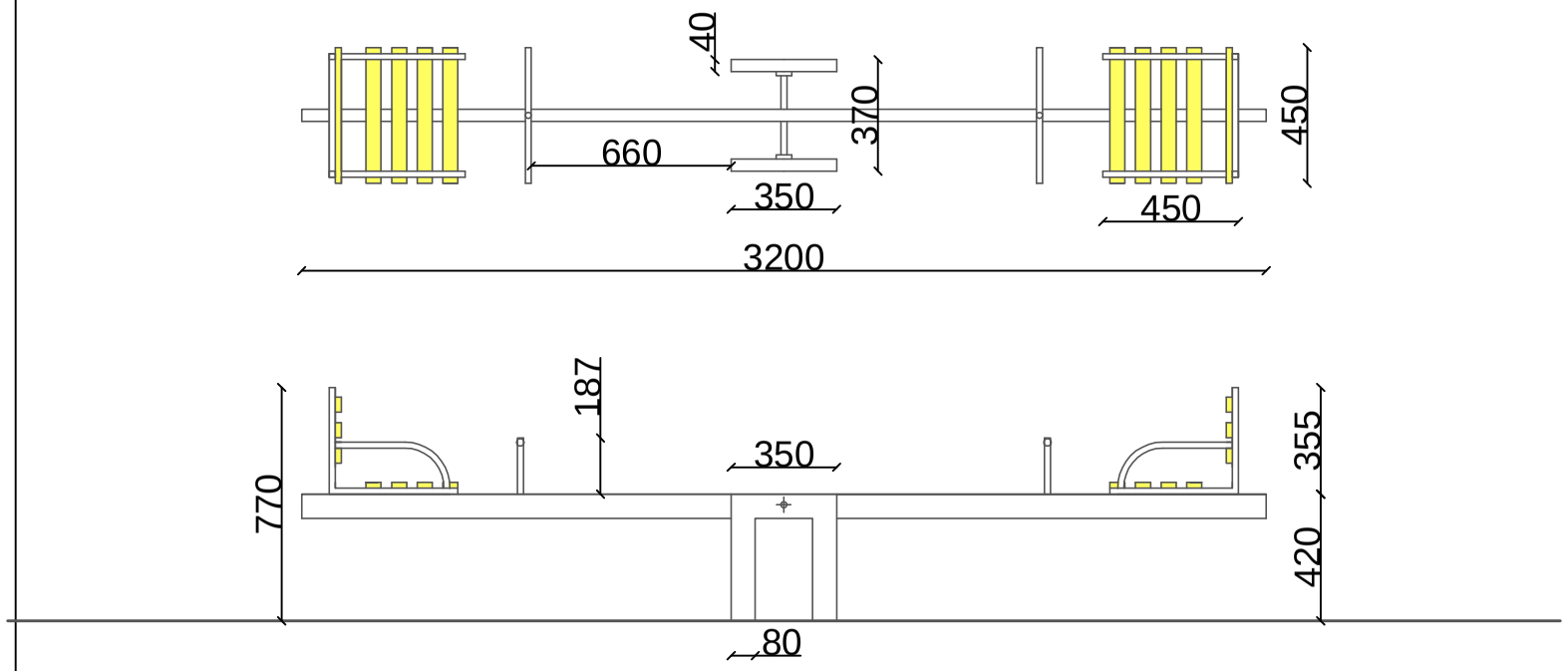

¶Ì ²ÚÆÜ ÖàÖ²Ü² ÎÆ ÐÆØø

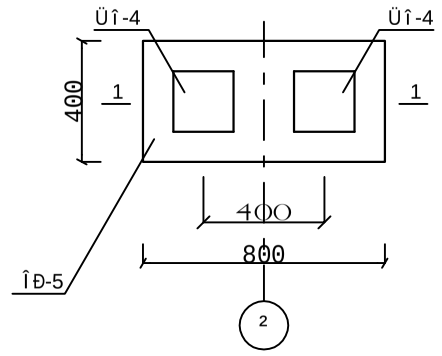

1 - 1

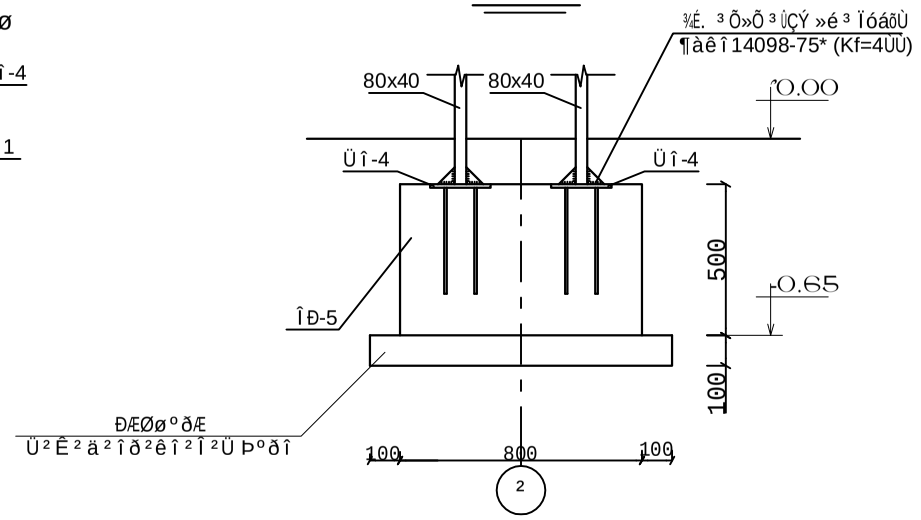

, Æ ð ø 1

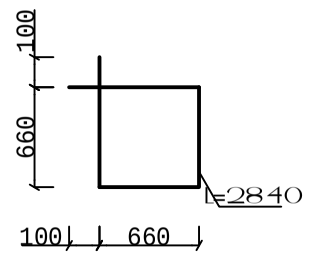

ÖàÖ²Ü²Î (·Í³ÛÇÝ)

Ø»ï³Õ³Ï³Ý ÷³ÛÏ»ï ï³ññ»ñÇ Ù³ëÝ³·Çñ

1. ÊáÕáí³Ï 80 x 40
2. ÊáÕáí³Ï 40 x 20
3. ÊáÕáí³Ï 3/4"
4. ²é³Ýóù³Ï³É - 2 Ñ³ï
5. ÈÇë»é ú - 30, È - 3000 - 1 Ñ³ï
6. ö³ÛÏ» ãáñëáõÝ»ñ 400 x 50 x 40 - 16 Ñ³ï
7. ´áÉï, åÝ¹áÕ³Ï M6 - 32 Ñ³ï

´ºîàÜÆ, ²Øð²ÜÆºì Øºî²Ô²Î²Ü îð²ðºðÆ Ø²êÜ²¶Æð

Î²ðð Æ Ø²ÎÜÆÞÀ ¸ÆðøÀ	ÜÞ²Ü²ÎàôÂÚàôÜ	²Üì²ÜàôØ	ø²Ü²Î (Þ²Î)	´ºîàÜÆ ¸²ê, Ì²ì²È (ÈØ) ²Øð²ÜÆø²Þ (Î¶)	
				1 î²ðð	ÀÜ¸²ºÜÀ
		ÐàðÆ¼àÜ²Î²Ü ÖàÖ²Ü²Î	1		
ÎÐ - 5		Î»ï³ÛÇÝ ÑÇÙù	1	B20 V=0.16	V=0.16
Üî - 4		Ü»ñ¹Çñ ï³ññ	2		
4	¶àê î 5681-57*	200 x 200 x 6	1	1.9	3.8
5	¶àê î 3760-98	Ø14A500c ℓ=356	4	1.7	3.4
6	¶àê î 5681-57*	80 x 80 x 4	8	1.6	1.6

ºè²Î òàôØÜºðÀ Æð²Î²Ü²òÜºÈ
Ð²Ø²Ò²ÚÜ ¶àê î 14098-75* (Kf=4ÙÙ)

Megatech	ԵՐԵՎԱՆ ՔԱՂԱՔԻ ԿԵՏՄՈՆ ՎԱՐՉԱՊԵՏԱՆ ՇՐՋԱՆԻ ԹԻՄՈՒՐՅԱՆ 27, 29 ՀԱՄԱՑԱՄԱՐ ՆՏԵԼՈՒ ԲԱՆԻ ԲԱԿԵՎԱՌԱՆԻ ՆԱԽԱՏԵՍ			ՊՈՍՏԱՅԻՆ № ԵԲՊԸՆԿՀՖ 14/88	
			ՀԱՄԱՏԵՍԱՐԱՆԱՑՄԱՆ ՄԱՍ	ՓՈՓՈՒՄ	ԹԻՎԸ	ԹԵՐԹԻՆ
				Ամ	ՀՀ-7	12
ՆԱԽԱՊԱՏԱՍ	Ն. ՀԱՅՐԱՊԵՏՅԱՆ		ԿՈՂՄԱՅԻՆ ՀԱՏԱԿԱՐԳ	«ՄԵԼԱՄԵՏ» ՍՊԸ	